Mobiplan-Verkehrsinsel Typ Ü 16 - 20

VORDERANSICHT

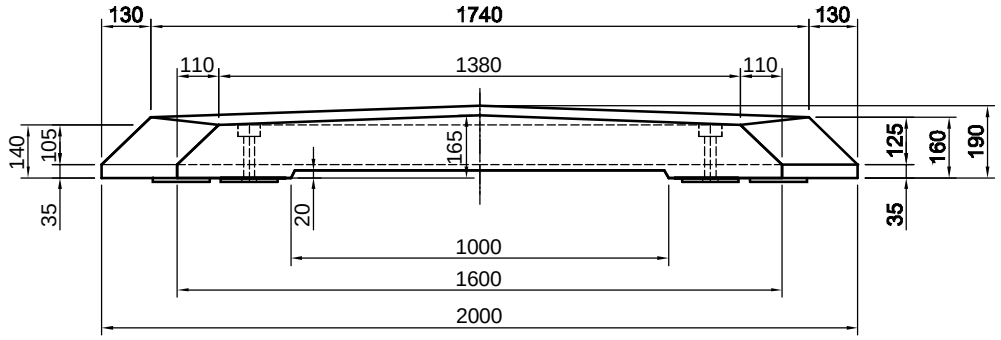

DRAUFSICHT

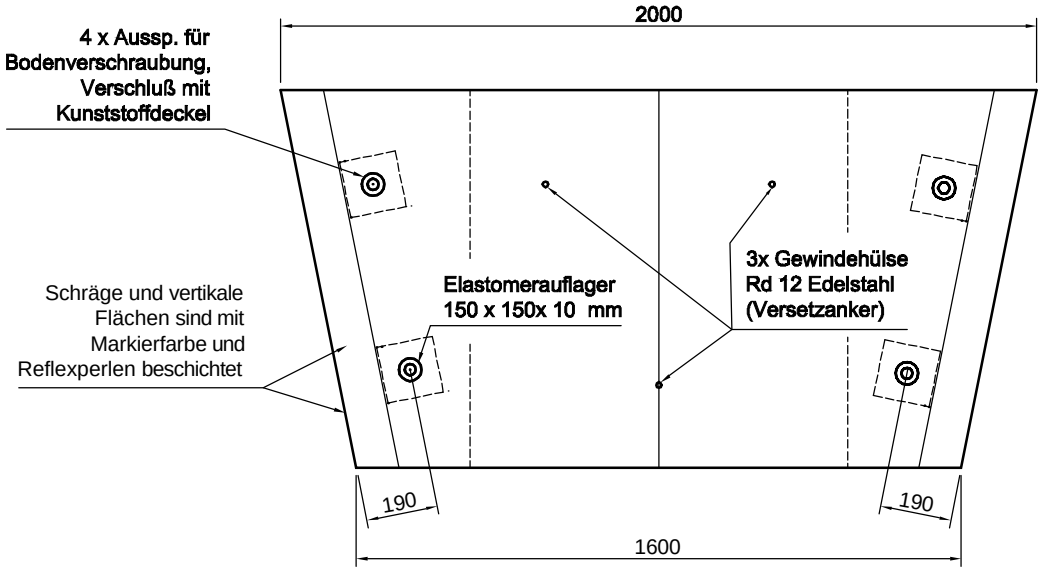

mall umweltsysteme Hüfinger Straße 39-45 • D-78166 Donaueschingen					Datum	Name	Benennung:	Massta
				Bearb.:	11.01.07	KSchelbl	Mobiplan-Verkehrsinsel	1:20
				Gepr. :			Typ Ü 16-20	
				Norm :				
				Sachbearbeiter :				
				Werkstoff:			Zeichnungs-Nr.:	Blatt
	Zust.	Änderung	Datum	Name			VG-AE-MP-P10012	von 8

...iderungen vorbehalten