Mall-Sickerschacht CaviPro
VS B 25125

Schachtabdeckung Kl. A

Schnitt A-A

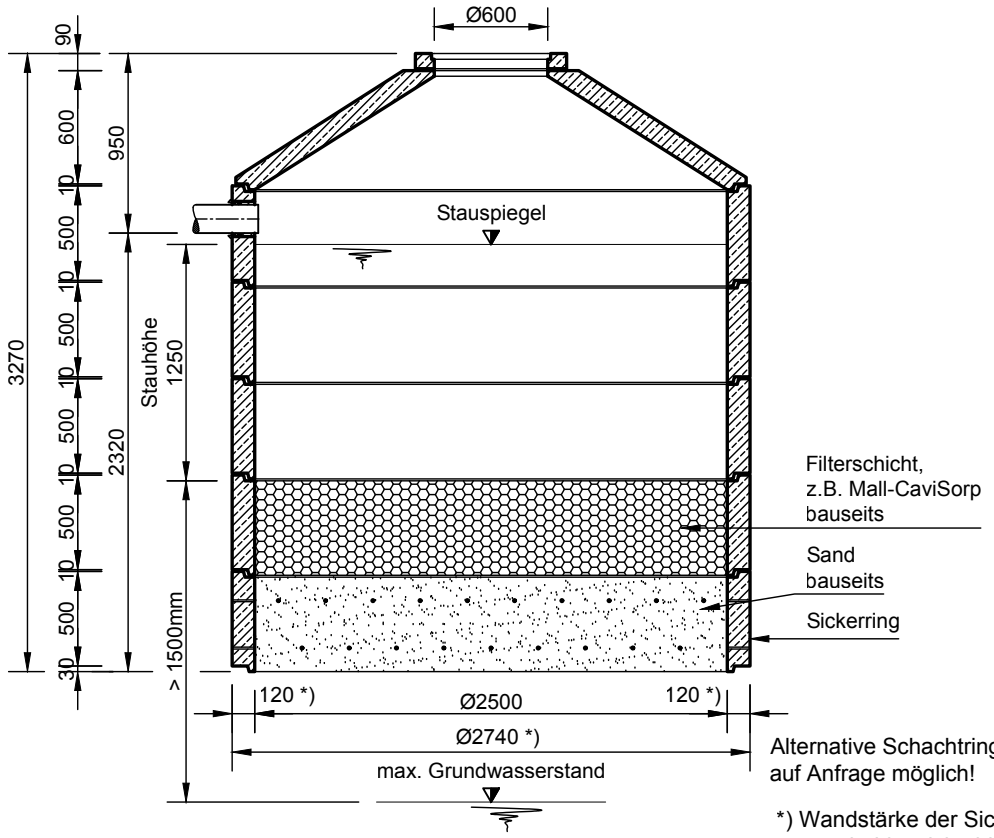

Alternative Schachtringhöhen auf Anfrage möglich!

*) Wandstärke der Sickerringe unterscheidet sich abhängig vom Lieferwerk - Angaben auf dem Verkaufsbeleg beachten!

Grundriss

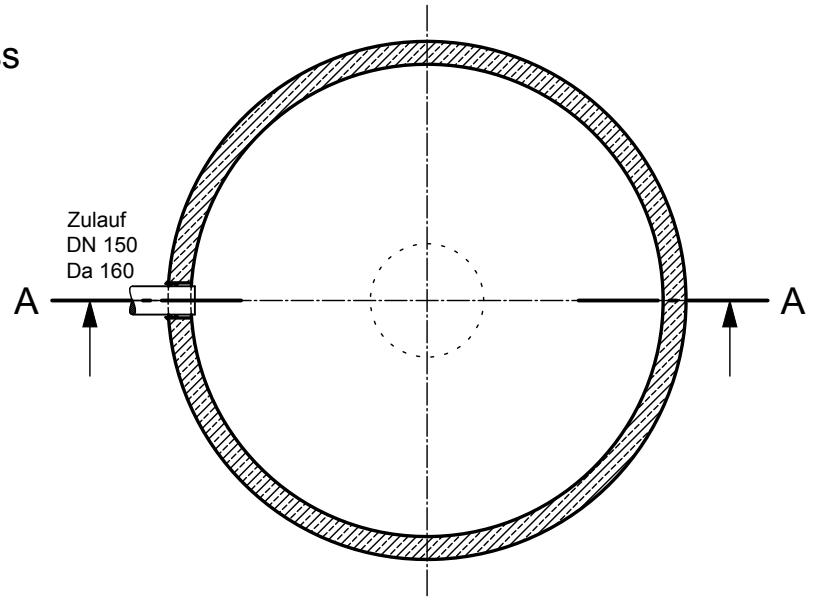

Rev.	Beschreibung	Datum	Bearbeitet
-	Zur Ansicht	26.04.2023	KMeichel

Benennung: Mall-Sickerschacht CaviPro VS B 25125

Maßstab: 1:40

Format: A4

Datum	19.01.2023	Erstellt	KMeichel
Ersatz für		Geprüft	
Gewicht		Sachbear.	
Werkstoff		Beleg-Nr.	
		SAP - Mat.	

Zeichnungs-Nr.: RW-S-VS-10336 - Blatt -

Alle Rechte und Änderungen vorbehalten

mall umweltsysteme