Mall-Drosselbauwerk
ViaPart T 5 - WV

Schachtabdeckung Kl. D

Schnitt A-A

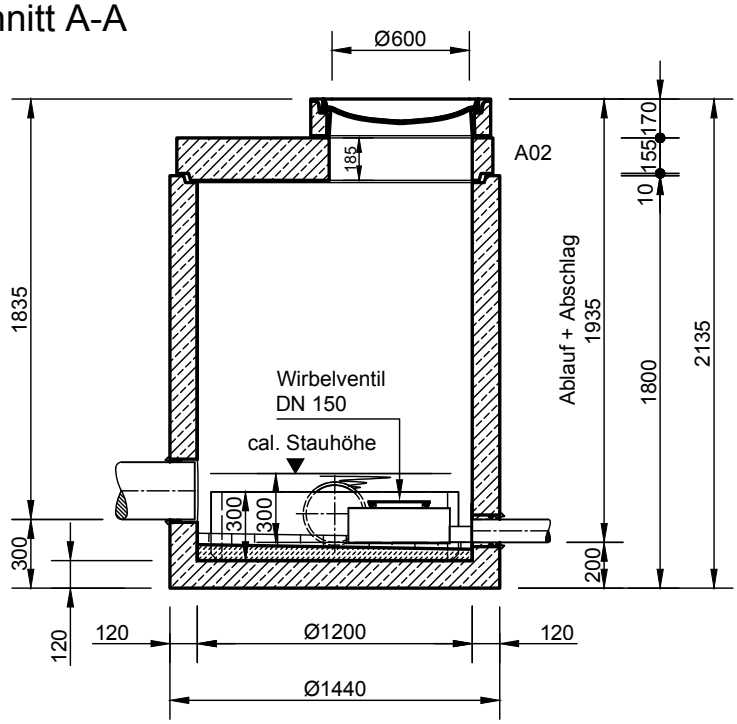

Grundriss

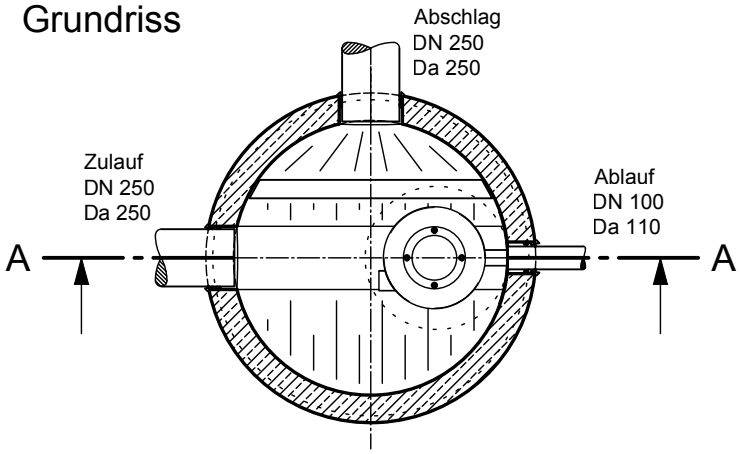

Rev.	Beschreibung	Datum	Bearbeitet
-	Zur Ansicht	15.02.2023	KMeichel
A	Schwellenlg. red.	06.06.2023	KMeichel

mall umweltsysteme

Datum	14.02.2023	Erstellt	KMeichel
Ersatz für		Geprüft	
Gewicht		Sachbear.	Lienhard
Werkstoff		Beleg-Nr.	
		SAP - Mat.	

Benennung: .

Mall-Drosselbauwerk ViaPart T 5 - WV

Maßstab: 1:33

Format: A4

Zeichnungs-Nr.: RW-S-DS-10419 A

Blatt -

Alle Rechte und Änderungen vorbehalten