Doppelpumpstation

LevaPur-D

für **fäkalienfreies** Abwasser, Drainage-, Regen-und Abwasser aus Abscheideanlagen mit Tauchmotorpumpe

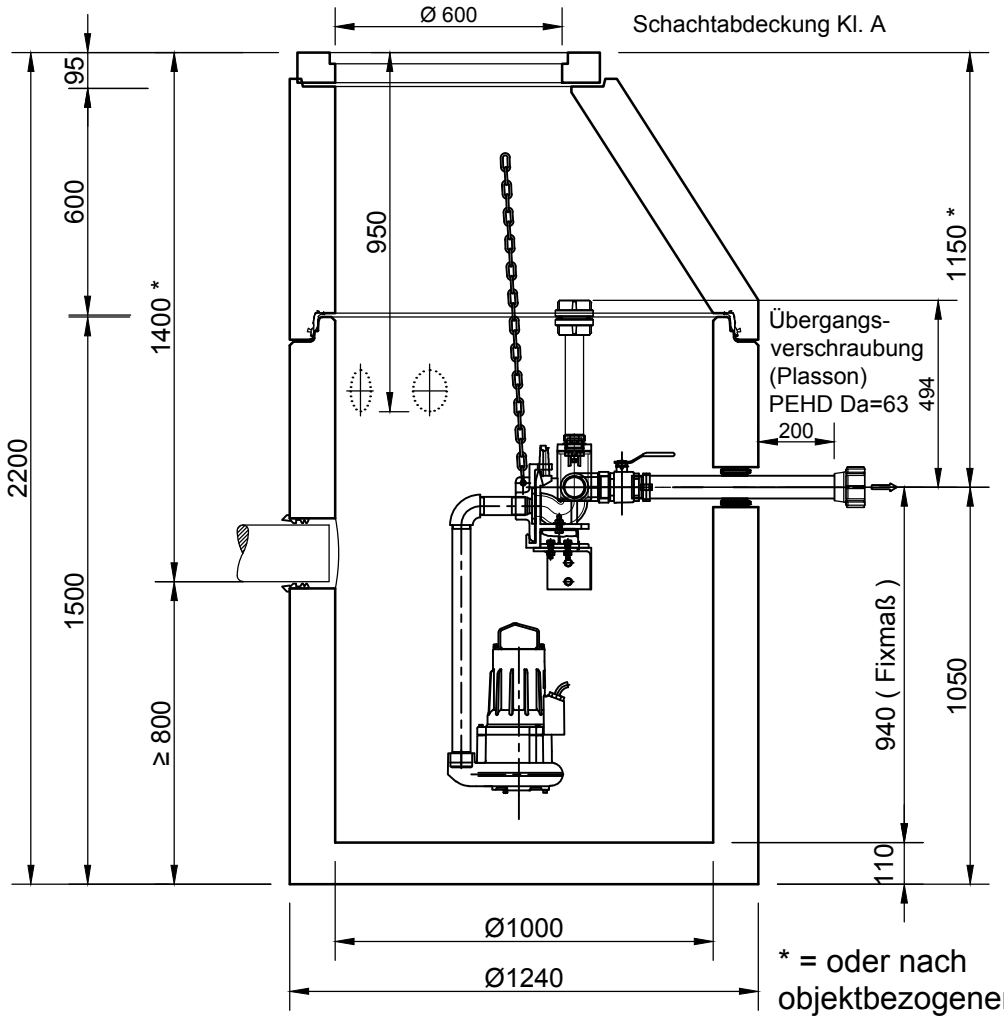

* = oder nach objektbezogenen Vorgaben

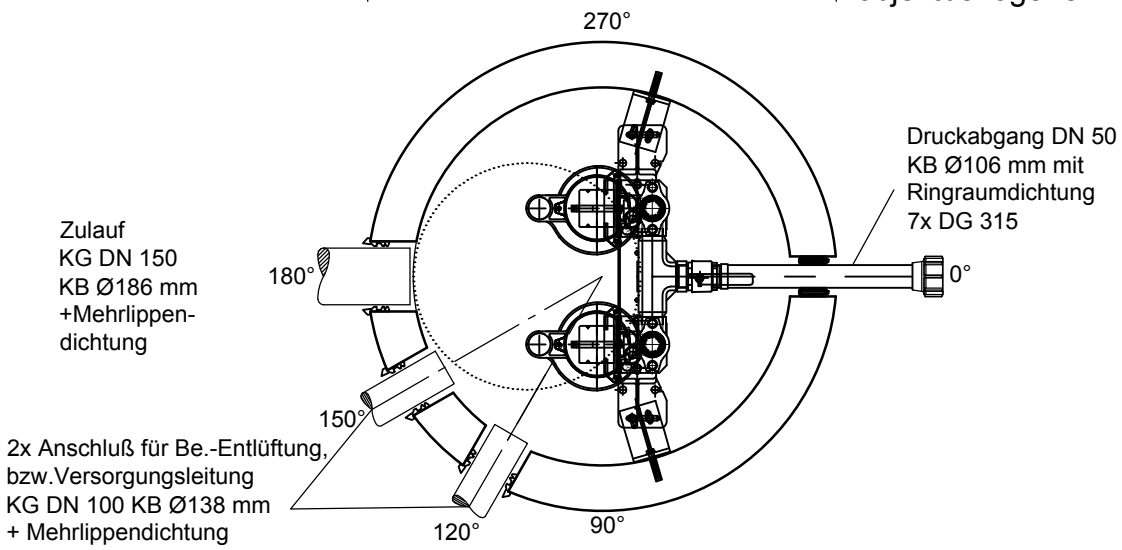

mall umweltsysteme
Hüfinger Straße 39-45 • D-78166 Donaueschingen
Tel.+49 771/8005- 0 • Fax -100 • www.mall.info

Rev.	Beschreibung	Datum	Bearbeitet
-	Zur Ansicht	22.01.2016	BFeucht

Datum	22.01.2016	Erstellt	BFeucht
Ersatz für		Geprüft	
Gewicht		Sachbear.	Steuer
Werkstoff		AB - Nr.	
		SAP - Mat.	

Benennung: LevaPur-D-DN1000

Maßstab: 1:20

Format: A4

Zeichnungs-Nr.: PW-S-PR-10188 - Blatt 1

Alle Rechte und Änderungen vorbehalten