Absperrschacht (AS)

NeutraBloc DN400

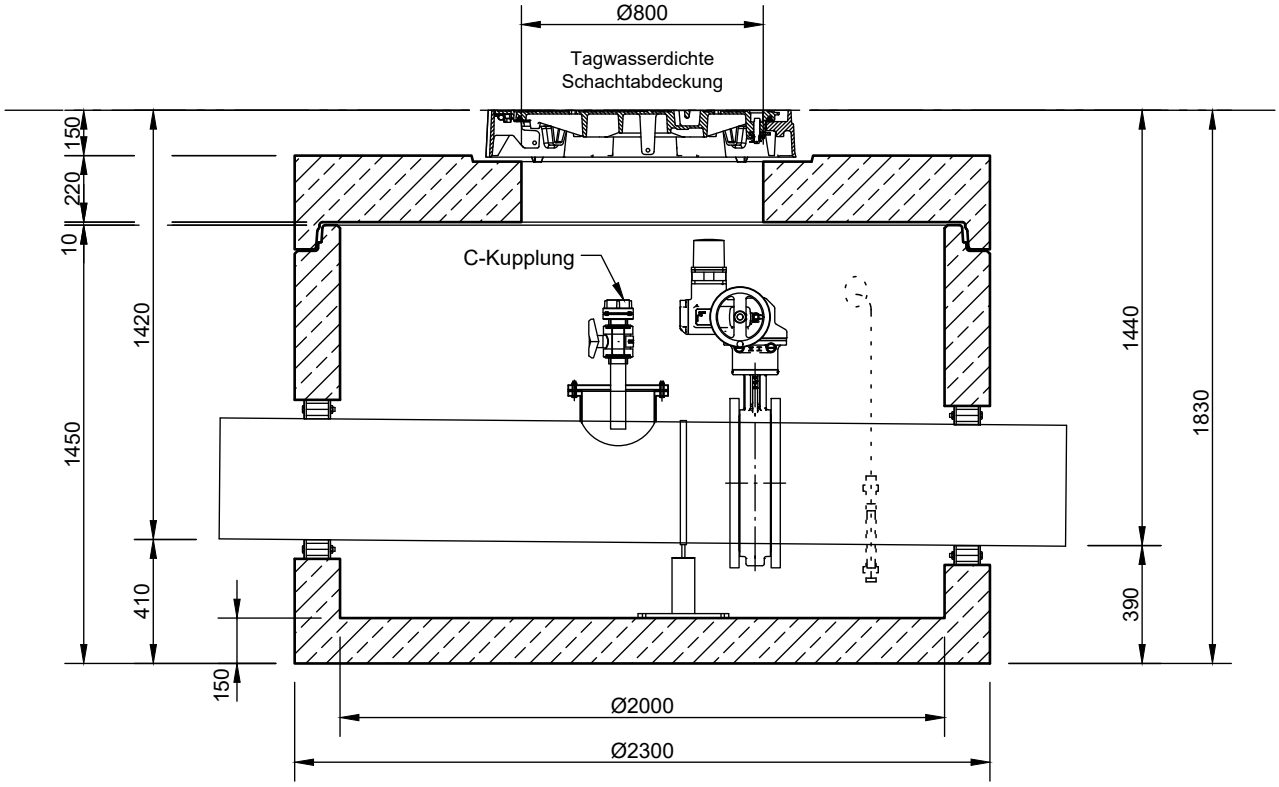

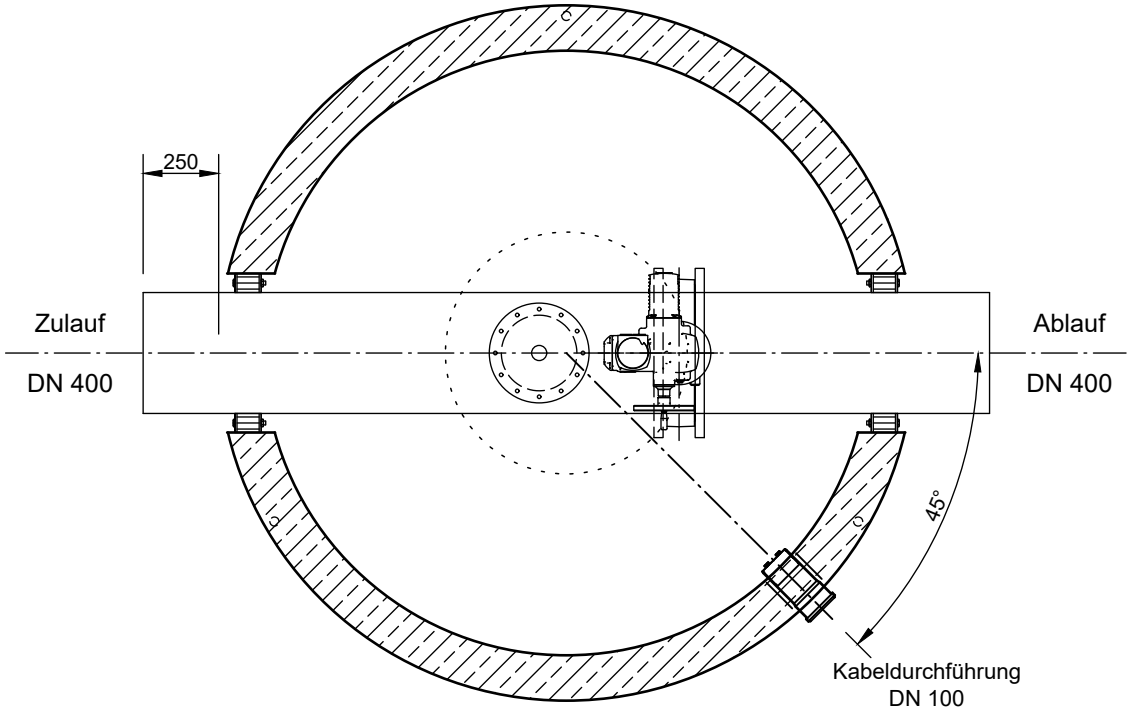

Abdeckungen: Klasse D 400

- Die Höhen der bauseitigen Mörtelfugen sind mit 10 mm angenommen

- Toleranzen der Betonteile nach DIN-V 4034-1

Rev.	Beschreibung	Datum	Bearbeitet
-	Zur Ansicht	20.05.2021	SMartin

Benennung: Absperrschacht NeutraBloc DN 400

Maßstab: 1:25

Format: A4

Datum	20.05.2021	Erstellt	SMartin
Ersatz für		Geprüft	
Gewicht		Sachbear.	
Werkstoff		Beleg-Nr.	
		SAP - Mat.	

Zeichnungs-Nr.: AT-S-AS-10062 - Blatt -

Alle Rechte und Änderungen vorbehalten

mall umweltsysteme