MALL-Kleinkläranlage

Vierkammergrube ohne Abwasserbelüftung
Typ 4K 18300 - Nennvolumen 18,3 m³
Falzausbildung DIN 4034-2

Schachtabdeckung Kl. A - 15

SCHNITT

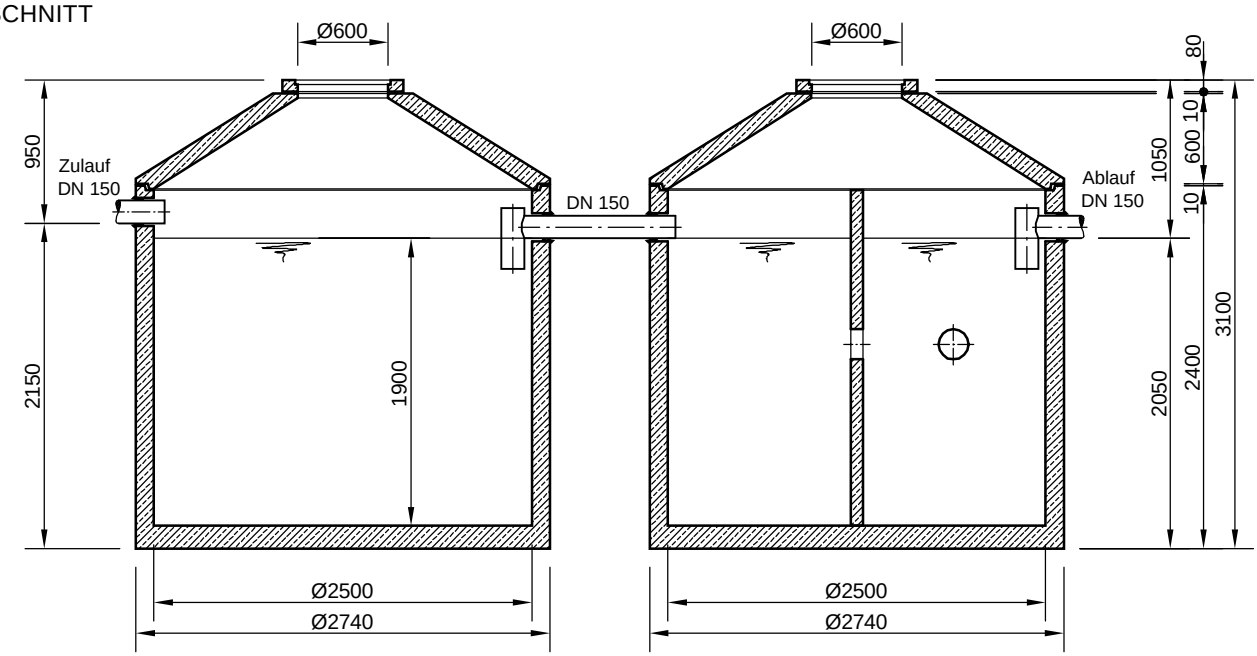

GRUNDRISS

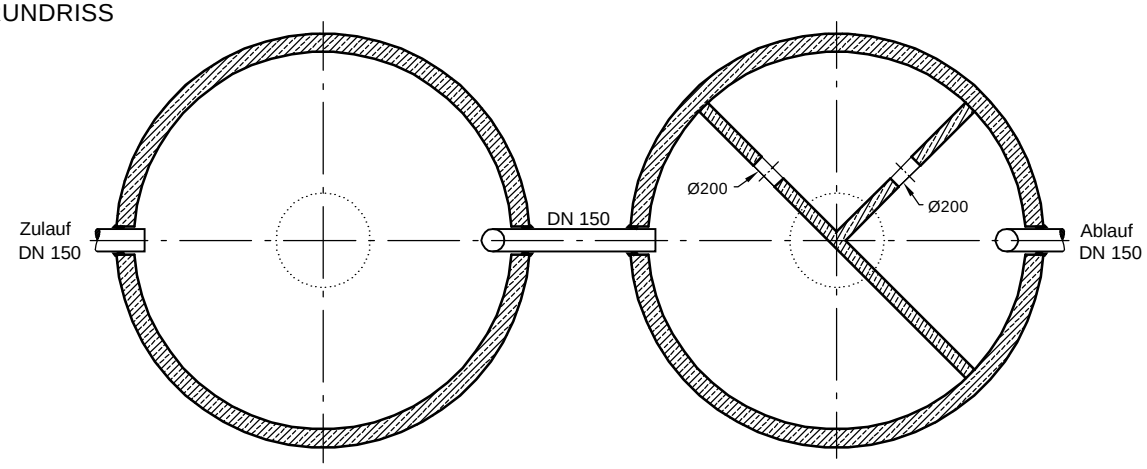

mall
umweltsysteme
Hüfinger Straße 39-45 • D-78166 Donaueschingen
Telefon 0 771/8005- 0 • Telefax 0 771/8005 - 100

Änderungen vorbehalten

Zust.	Änderung	Datum	Name

	Datum	Name
Bearb.:	12.12.12	RMerk
Gepr. :		
Norm :		
Sachbearbeiter :		
Werkstoff:		

Benennung: .
Mall-Kleinkläranlage, 4K 18300, WD120

Zeichnungs-Nr.: KT-S-MK-10038

Ers.f.: Ers.d.:

Masstab: 1:50

Blatt von Blat

Für diese Technische Zeichnung behalten wir uns alle Rechte vor