MALL-Kleinkläranlage

Vierkammergrube ohne Abwasserbelüftung
Typ 4K 15500 - Nennvolumen 15,5 m³
Falzausbildung DIN 4034-2

Schachtabdeckung Kl. A - 15

SCHNITT

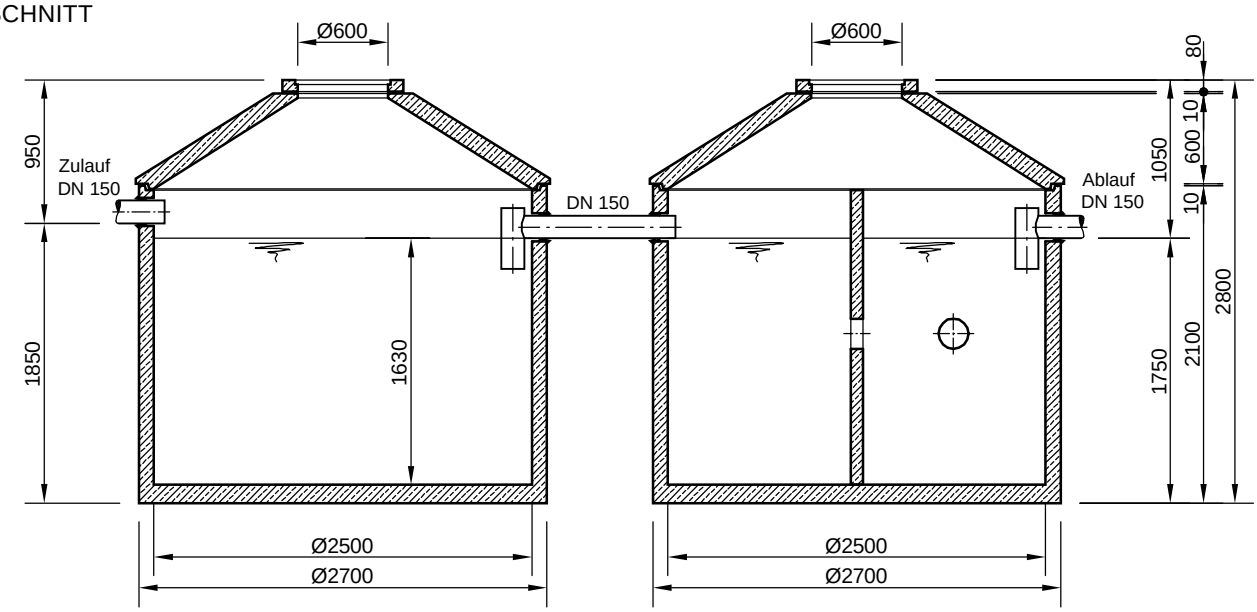

GRUNDRISS

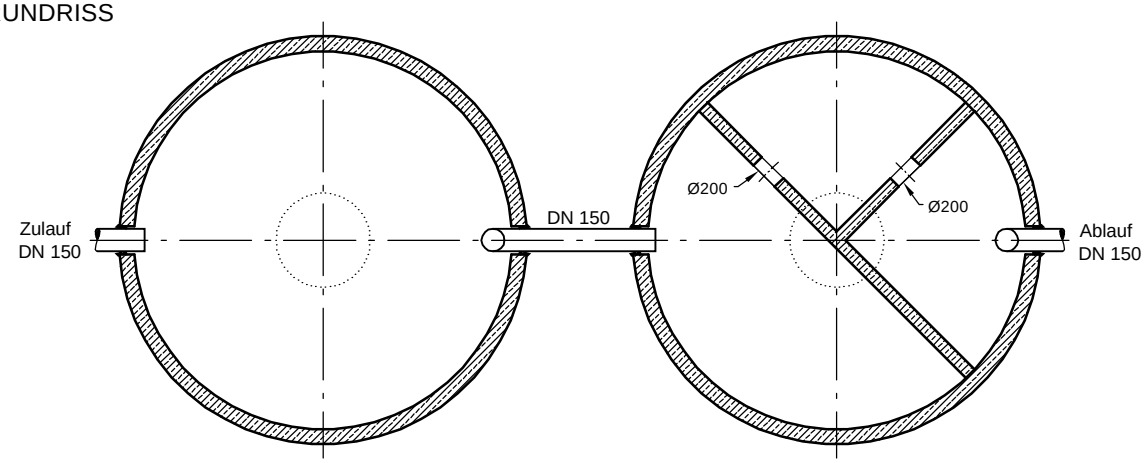

mall umweltsysteme Hüfinger Straße 39-45 • D-78166 Donaueschingen Telefon 0 771/8005- 0 • Telefax 0 771/8005 - 100	Änderungen vorbehalten				Datum	Name	Benennung:
				Bearb.:	30.04.12	RMerk	.
				Gepr. :			Mall-Kleinkläranlage, 4K 15500
				Norm :			
				Sachbearbeiter :			
				Werkstoff:			Zeichnungs-Nr.: KT-S-MK-10032
	Zust.	Änderung	Datum	Name			
	Für diese Technische Zeichnung behalten wir uns alle Rechte vor						Ers.f.: Ers.d.:

Masstab: 1:50
Blatt
von Blat