Schnitt A-A

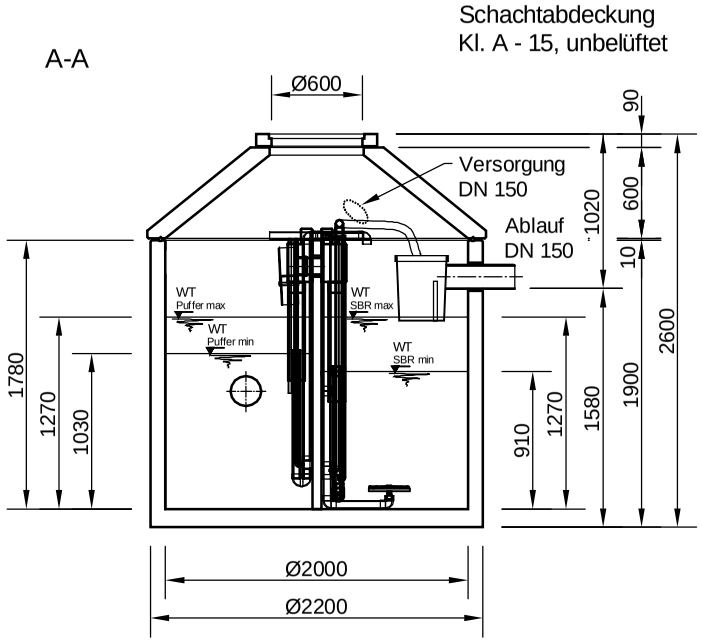

B-B

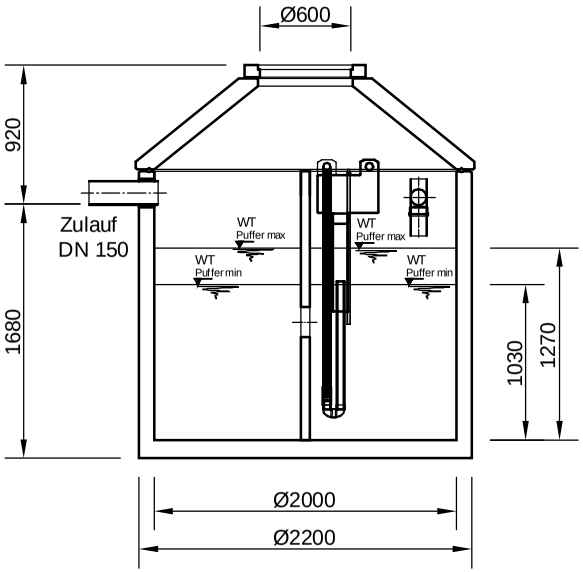

C-C

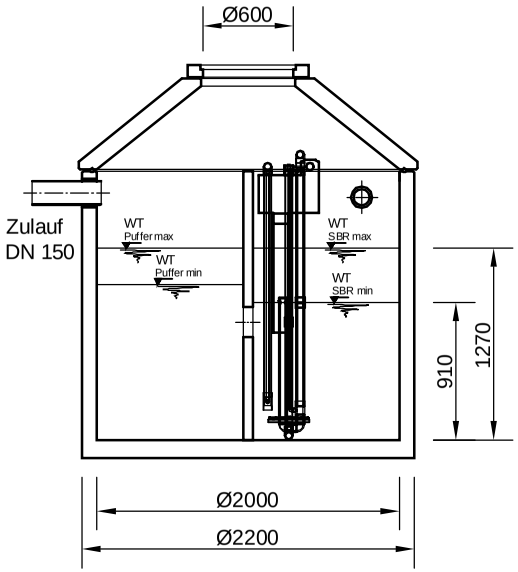

Grundriss

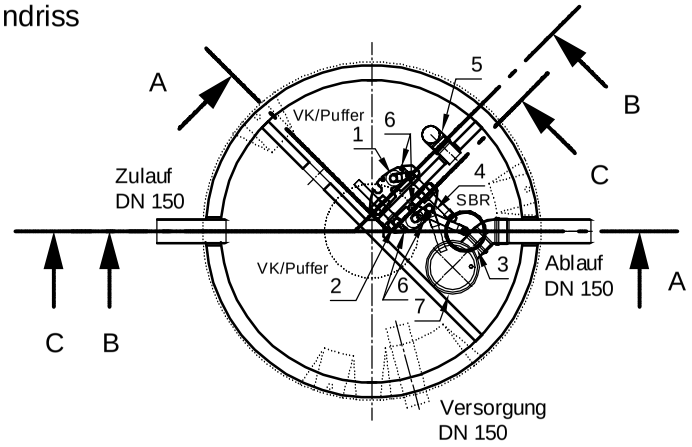

1 Heber Beschickung (P2)
2 Heber ÜS (S2)
3 Tellerbelüfter (L1)
4 Heber Klarwasserabzug
(S2, 60mm gekürzt)
5 Notüberlauf
6 Luftanschlüsse
7 Probenahme mit Notüberlauf

mall umweltsysteme
Hüfinger Straße 39-45 • D-78166 Donaueschingen
Telefon 0 771/8005- 0 • Telefax 0 771/8005 - 100

Änderungen vorbehalten

Zust.	Änderung	Datum	Name		Datum	Name
				Bearb.:	21.01.13	RMerk
				Gepr. :		
				Norm :		
				Sachbearbeiter :		
				Werkstoff:		

Benennung: SanoClean, activeline, S/M, 4 EW V20, Serienzeichnung

Masstab: 1:50

Zeichnungs-Nr.: KT-S-SCB-10173

Blatt / von Blatt

Für diese Technische Zeichnung behalten wir uns alle Rechte vor

Ers.f.: Ers.d.: