Mall-Abwassersammelgrube
AS 3000

Abdeckung Klasse A - 15

SCHNITT

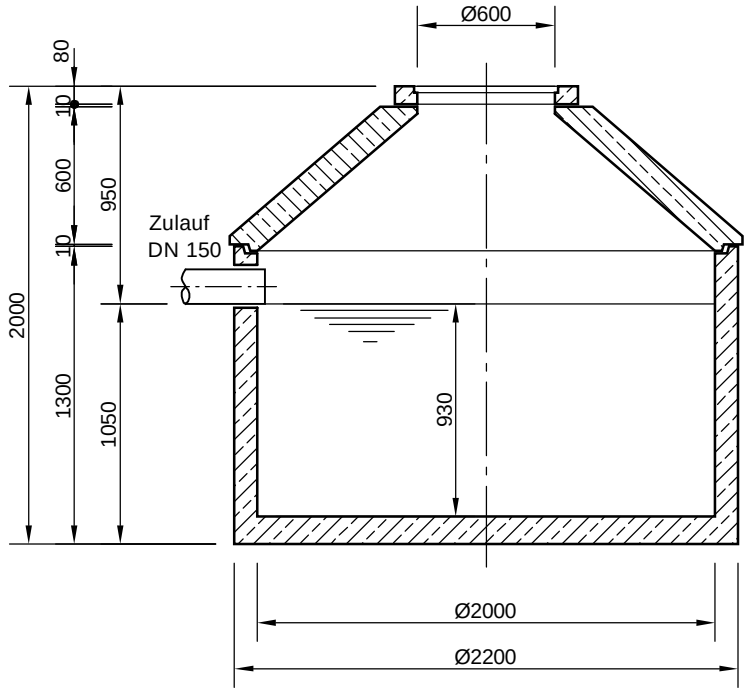

GRUNDRISS

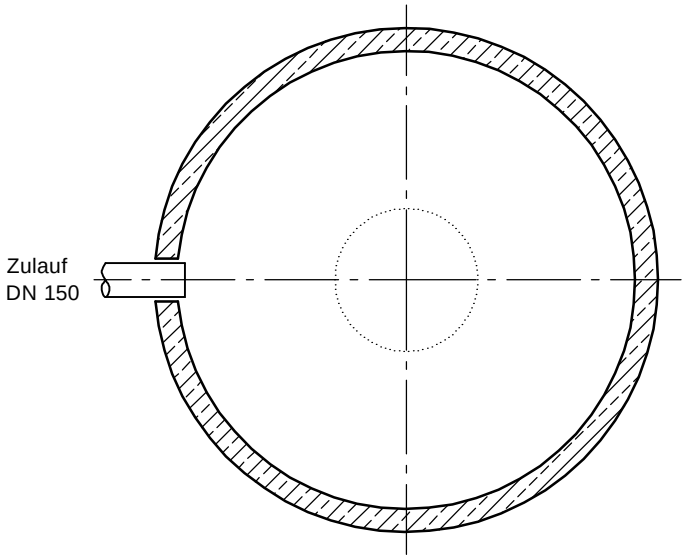

mall umweltsysteme	Änderungen vorbehalten				Datum	Name	Benennung:
Hüfinger Straße 39-45 • D-78166 Donaueschingen				Bearb.	12.10.12	MReichma	.
Telefon 0 771/8005- 0 • Telefax 0 771/8005 - 100				Gepr.			Mall-Abwassersammelgrube AS 3000
				Sachbe.			
				AB - Nr.			
				Mat.-Nr.	AS 3000		Zeichnungs-Nr.:
				Werkstoff			KT-S-ASB-10032
	Zust.	Änderung	Datum	Name			

Maßstab: 1:33 A4

Blatt von Blatt

Für diese Technische Zeichnung behalten wir uns alle Rechte vor