Probenahmeschacht

NEUTRAcheck

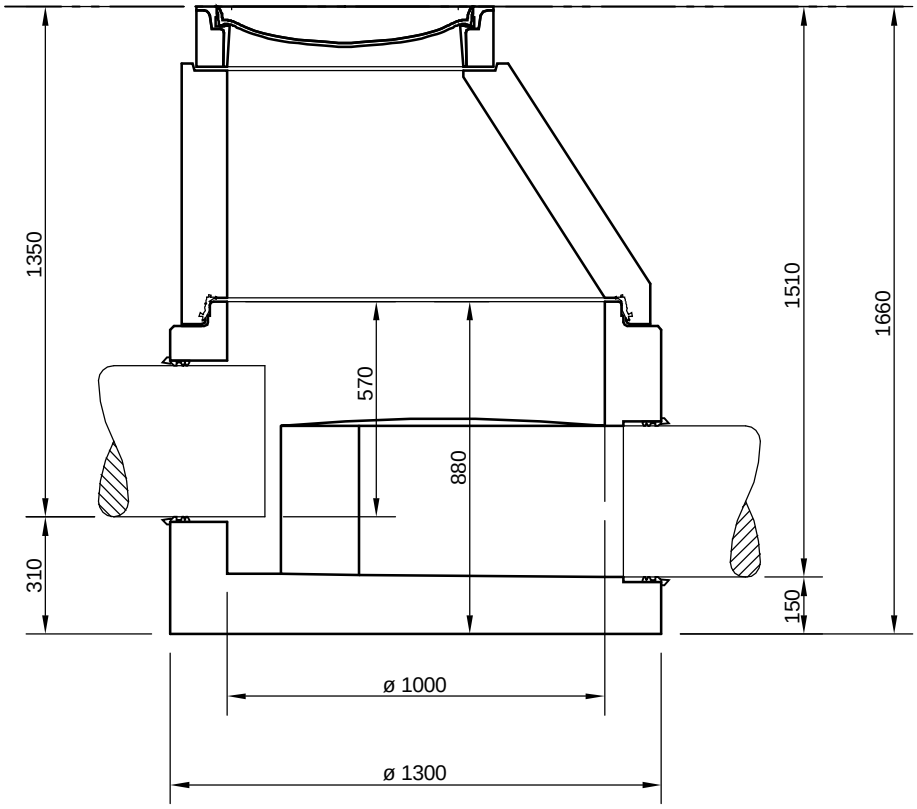

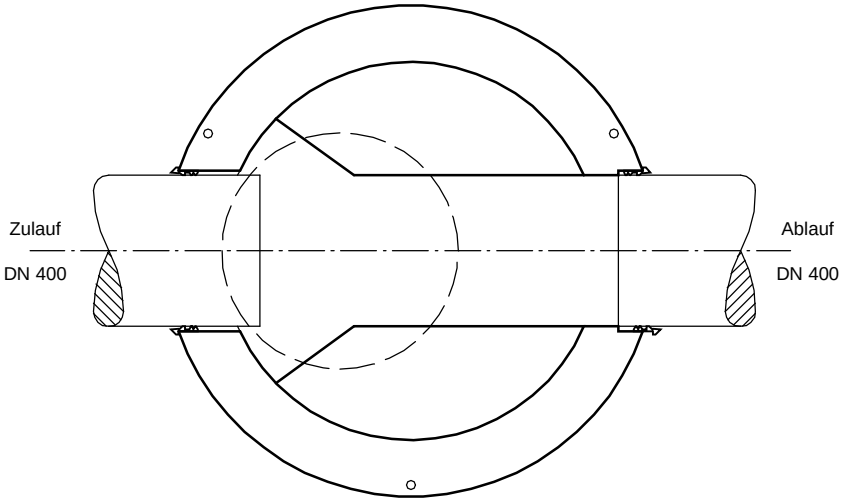

Abdeckungen: Klasse D 400

- Die Höhen der bauseitigen Mörtelfugen sind mit 10 mm angenommen,
- empfohlener Beckenabstand ca. 500 mm,
- Toleranzen der Betonteile nach DIN 4034

mall umweltsysteme

Hüfinger Straße 39-45 • D-78166 Donaueschingen

Telefon 0 771/8005- 0 • Telefax 0 771/8005 - 100

Änderungen vorbehalten								
					Datum	Name	Benennung:	Maßstab:
				Bearb.	13.07.11	FSchoend	.	1:20
				Gepr.				A4
				Sachbe.				
				AB - Nr.				
				Art.-Nr.			Zeichnungs-Nr.:	Blatt
				Werkstoff			AT-S-P-10034	von Blatt
Zust.	Änderung	Datum	Name					

Für diese Technische Zeichnung behalten wir uns alle Rechte vor