Abscheider Klasse II
mit Schlammfang (SB)

NEUTRAsub NS 3-650

Probenahmeschacht

NEUTRAcheck

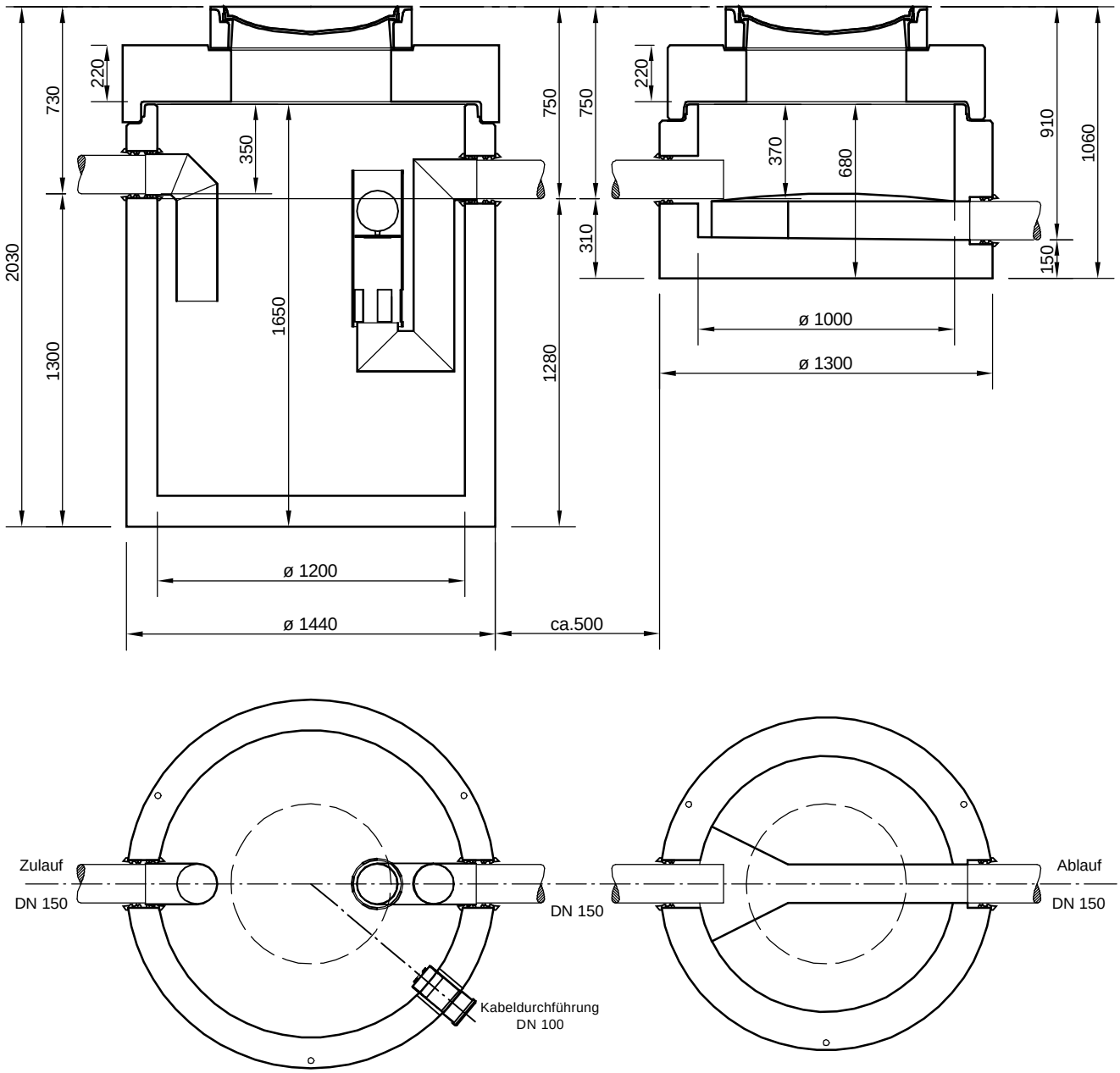

Abdeckungen: Klasse D 400

- Die Höhen der bauseitigen Mörtelfugen sind mit 10 mm angenommen

- Toleranzen der Betonteile nach DIN 4034

mall
umweltsysteme
Hüfinger Straße 39-45 • D-78166 Donaueschingen
Telefon 0 771/8005- 0 • Telefax 0 771/8005 - 100

Änderungen vorbehalten

Zust.	Änderung	Datum	Name		Datum	Name
				Bearb.	08.12.11	FSchoend
				Gepr.		
				Sachbe.		
				AB - Nr.		
				Art.-Nr.		
				Werkstoff		

Für diese Technische Zeichnung behalten wir uns alle Rechte vor

Benennung: .

Zeichnungs-Nr.: AT-S-B-10027

Maßstab: 1:25

A4

Blatt

von Blatt